文書管理番号 RT−081

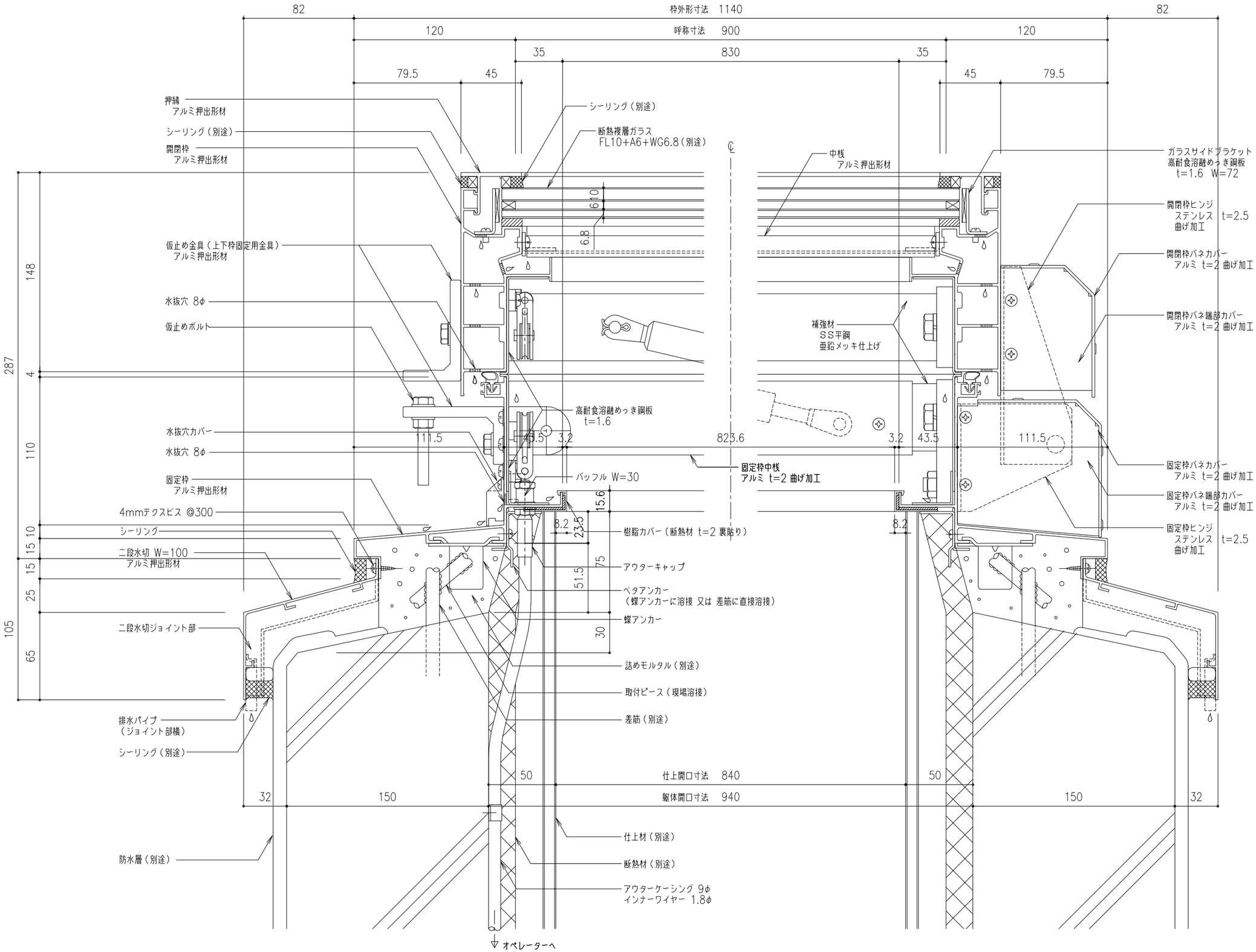

工事名称	図面名	片側開閉式 ライトスモークハッチ W方向断面詳細図	SHGL−90x	取付場所・数量	作図 年 月 日	受領 年 月 日	三菱ケミカルインフラテック株式会社
	縮尺	1/2	・耐火仕様 ・断熱複層ガラス		訂正・備考 △		図面番号 ／ 枚
	製図				△		
	設計				△		
	検図				△		